SKA 102_50

STAFFA ALTE PRESTAZIONI

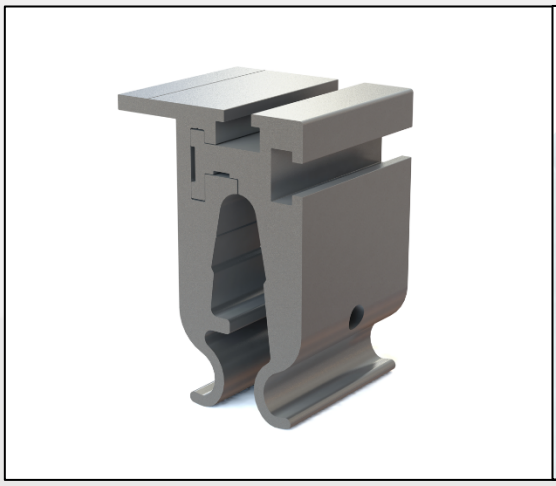

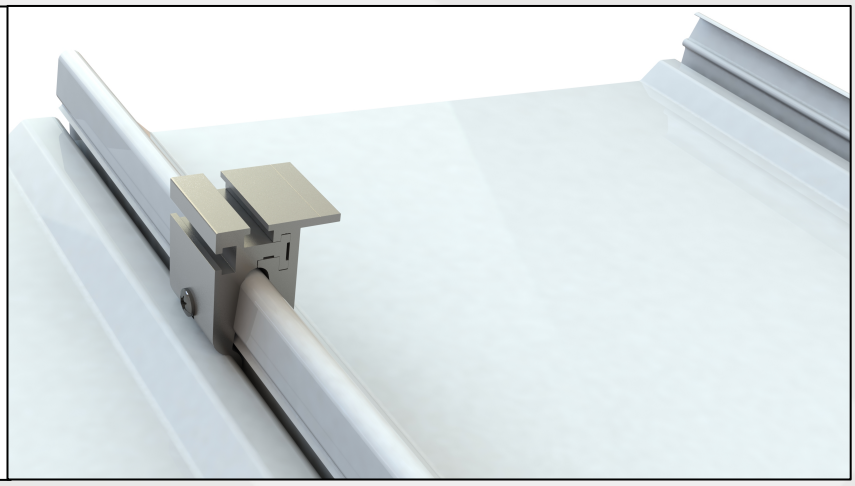

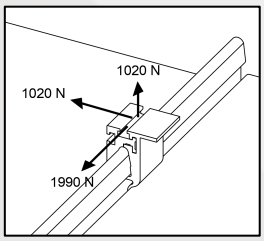

PERFORMANCE MECCANICHE

MATERIALE
Staffa: Alluminio lega 6060 T6
Vite: Acciaio inox AISI 304 A2

COMPONENTI
-n.1 profilo estruso maschio L=50mm
-n.1 profilo estruso femmina L=50mm
-n.1 vite speciale M8

NOTE
- I valori di resistenza dichiarati sono stati calcolati considerando un coefficiente di sicurezza di 1,5 sui valori di rottura ottenuti dai test.
- I test sono stati eseguiti utilizzando lastre in alluminio preverniciato spessore 0,70mm.
- I test sono stati eseguiti utilizzando una campata della lastra con appoggi 1,2 m e la SKA102 è stata installata al centro (caso peggiore).
- La staffa può essere installata in qualsiasi posizione, anche in prossimità della staffa in poliammide SKA201, senza influire sul libero scorrimento termico delle lastre.
- Non installare la staffa oltre l'ultima clip delle lastre.
- E' obbligatorio l'utilizzo di silicone (2 centimetri cubi) sul cassetto di incastro nella fase 2.
- La staffa deve essere installata seguendo il progetto realizzato da un tecnico esperto.
- SkyProof Company non sarà responsabile in caso di progettazione o installazione errata.

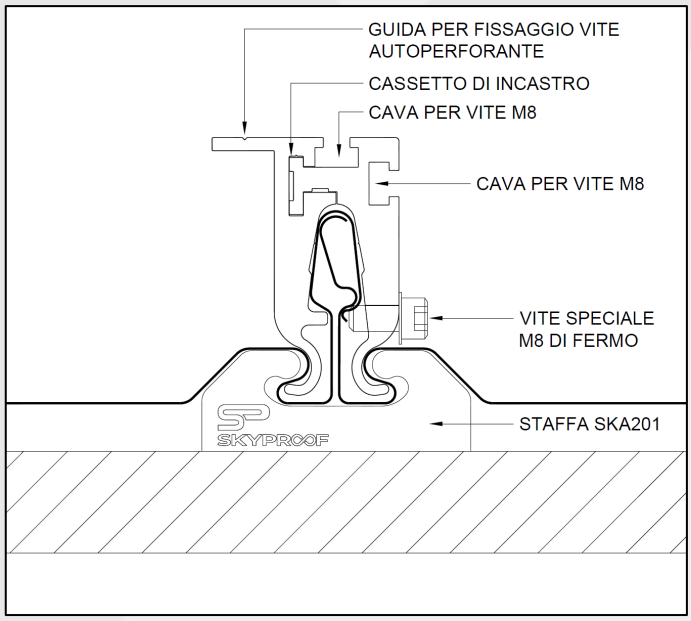

PROCEDURA DI ASSEMBLAGGIO

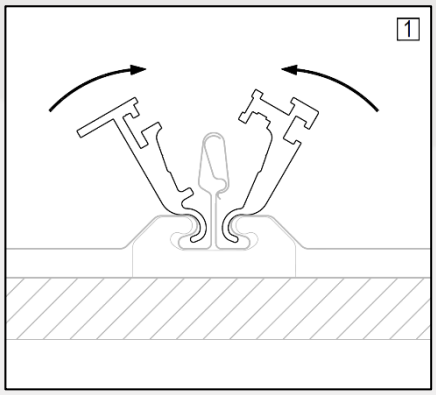

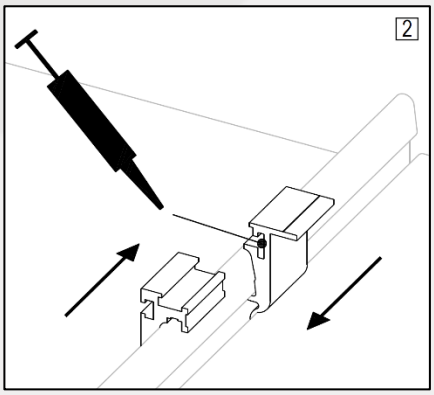

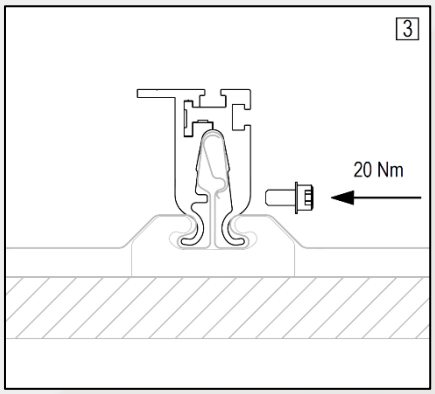

Rev. 1 - Ott-25
È vietata la redistribuzione e la pubblicazione dei contenuti e immagini non autorizzata espressamente dall'autore

SKYPROOF COMPANY SRL
Registered Office: Via A. Dominutti, 2 – 37135 Verona - Italy / Operational Office: Via Ciro Ferrari, 19 – 37066 Caselle di Sommacampagna (VR) – Italy
VAT Number / Tax ID Code. 04908280235 / Tel. +39 045 221 1517 / info@skyproofco.com